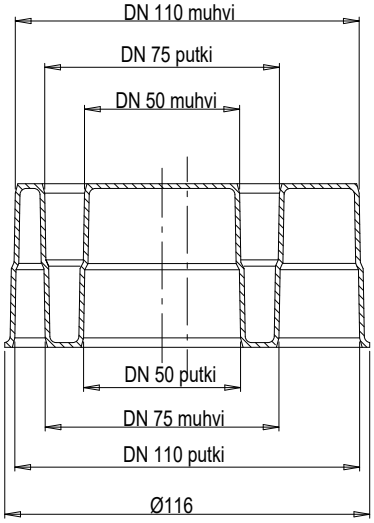

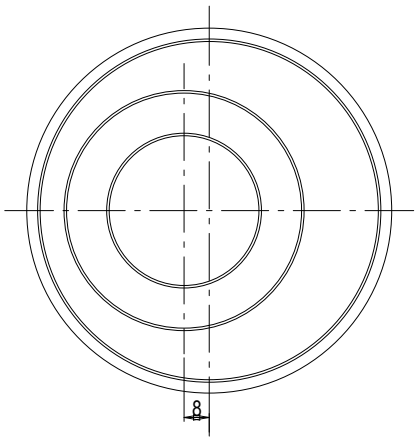

vieser	Vieser covering plug DN50, DN75, DN110
	51720